总图 SITE	结构 STRUCTURE	强电 ELECTRICITY	环境通风空气调节 HVAC
建筑 ARCHITECTURE	给水排水 PLUMBING	弱电 ELECTRICITY	动力 POWER

楼梯构造通用图及平法说明

本图示法以剖面图中的数值表示楼梯板及梯梁的配筋量，而配筋构造要求则按本图大样图及说明施工。

结合本工程通用图的"楼梯剖面配筋图"进行施工。

1、梯板编号由"梯板代号+序号"构成，梯梁编号由"梯梁代号+序号"。
当只有一部楼梯时，可不写楼梯编号，例如：

T1B1 ——1号楼梯第1块梯板　　T1L1 ——1号楼梯第1梯梁
T2B2 ——2号楼梯第2块梯板　　T2L2 ——2号楼梯第2梯梁

2、楼梯剖面图的配筋标注方法：
（1）从楼梯剖面图引出梯板编号/梯板类型/梯板厚度及对应的配筋。
（2）从楼梯剖面图引出梯梁编号（截面尺寸）及相应的配筋。

3、材料：砼强度等级为同楼层，钢筋Φ为HRB400E fy=360N/mm²

4、梯板钢筋保护层为20mm，钢筋直钩尺寸为(t-20)，除特别注明外，梯段板及休息平台分布筋为Φ8@200。

5、钢筋锚固、搭接长度详"结构总说明"。

6、楼梯采用实体栏板时，则需在栏板下的梯板中加设3Φ14底筋.

7、钢筋按放样尺寸下料，栏杆（板）埋件详建筑图。

8、梯柱位置详梁（板）配筋平面图，截面bxh=＿＿＿＿＿＿＿＿，梯柱支承于下层楼面梁上，
竖向钢筋为＿＿＿＿＿＿，箍筋为＿＿＿＿＿，竖向钢筋锚固长度为35d。

9、本图楼梯梁结合"梁平法施工图说明"一起使用，有关梁配筋、构造要求等与"梁平法施工图说明"相对应，
钢筋锚固及抗震构造措施要求同起跑楼层框架梁。

10、楼梯混凝土等级同起跑楼层梁混凝土等级。施工时应配合建筑图楼梯详图使用。

建学建筑与工程设计所有限公司
出图专用章
工程设计证书(甲级)编号:A111010257
发证部门：中华人民共和国住房和城乡建设部

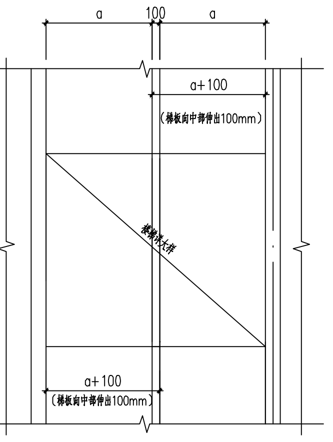
a
100
a
a+100
(梯板向中部伸出100mm)
楼梯加宽大样
a+100
(梯板向中部伸出100mm)

梯板加宽平面示意图
（楼梯墙下无梁加强大样详结构总说明）

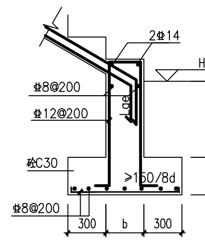
2Φ14
H
Φ8@200
Φ12@200
Lae
ΦC30
≥150/8d
Φ8@200
300
b
300

首跑梯板支承大样一
无地梁或底板时使用

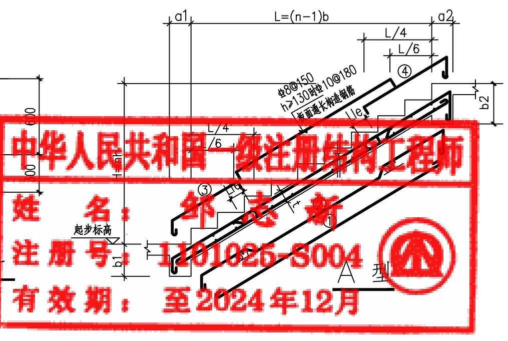
a1
L=(n-1)b
a2
L/4
L/6
④
Φ8@150
h≥130时Φ10@180
b2
L/4
L/6
起步标高
A 型

中华人民共和国一级注册结构工程师
姓　名：孙志新
注册号：1101025-S004
有效期：至2024年12月

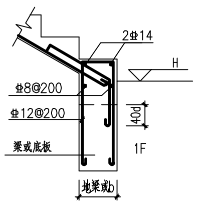
2Φ14
H
Φ8@200
Φ12@200
400
1F
梁或底板
地梁或1

首跑梯板支承大样二
有地梁或底板时使用

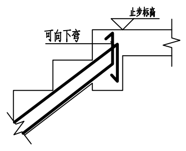

梯板钢筋支座锚固大样一
钢筋锚固长度均≥Lae

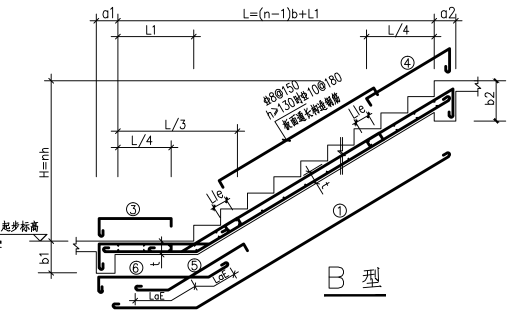
a1
L1
L=(n-1)b+L1
L/4
a2
④
Φ8@150
h≥130时Φ10@180
b2
L/3
L/4
H=nh
③
①
Lle
②
⑥
⑤
b1
LaE
起步标高
B 型

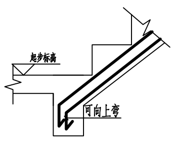

梯板钢筋支座锚固大样二
钢筋锚固长度均≥Lae

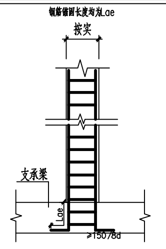
楼层
支承梁
Lae
≥150/8d

TZ 构造示意图

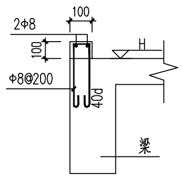
100
2Φ8
100
Φ8@200
H
Lae
梁

栏杆大样
定位详建筑

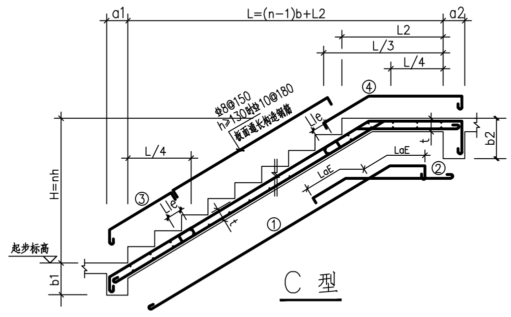
a1
L=(n-1)b+L2
a2
L2
L/3
L/4
④
Φ8@150
h≥150时Φ10@180
b2
L/4
H=nh
③
①
②
Lle
LaE
b1
起步标高
C 型

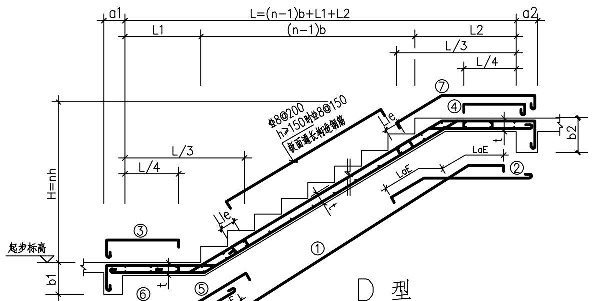
a1
L=(n-1)b+L1+L2
a2
L1
(n-1)b
L2
L/3
L/4
Φ8@200
h≥150时Φ10@150
④
b2
L/3
L/4
H=nh
③
①
②
⑤
⑥
b1
起步标高
D 型

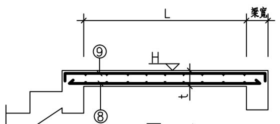
L
⑨
H
⑧
F 型
未注明支座筋Φ8@200

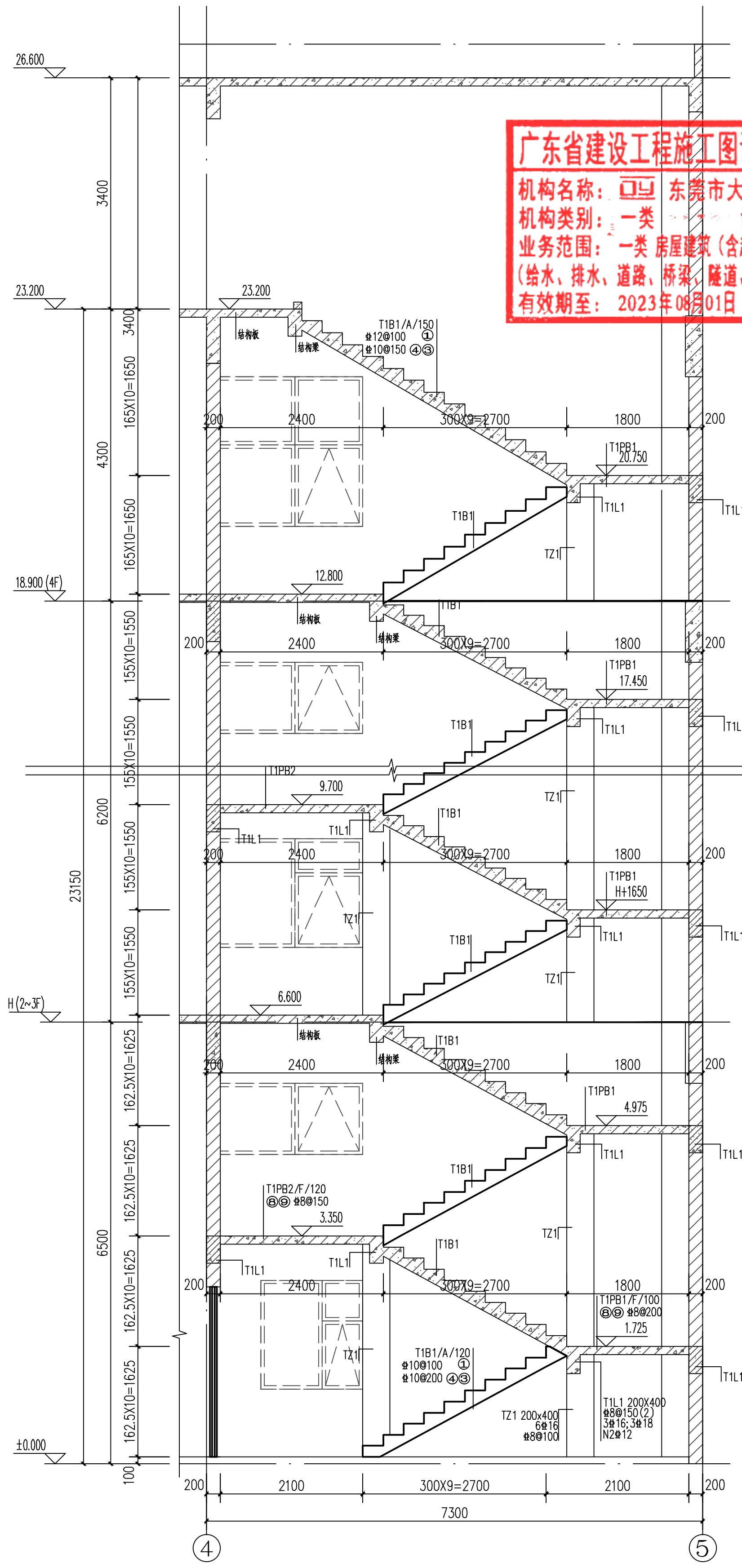
26.600
23.200
18.900 (4F)
H (2~3F)
±0.000
3400
4300
6200
6500
23150
165X10=1650
155X10=1550
162.5X10=1625
100
23.200
T1B1/A/150
Φ12@100 ①
Φ10@150 ④⑤
200
2400
300X9=2700
1800
200
T1PB1
20.750
T1L1
T1B1
TZ1
12.800
T1B1
T1PB1
17.450
9.700
T1PB2
T1L1
T1PB1
H+1650
6.600
T1B1
T1PB1
4.975
T1PB2/F/120
⑧⑨ Φ8@150
3.350
T1L1
T1PB1/F/100
⑧⑨ Φ8@200
1.725
T1B1/A/120
Φ10@100 ①
Φ10@200 ④⑤
TZ1 200x400
6Φ16
Φ8@100
T1L1 200x400
Φ8@150(2)
3Φ16;3Φ18
N2Φ12
结构板
200
2100
300X9=2700
2100
200
7300
④
⑤

LT1、TL2 1-1剖面图 1:150

广东省建设工程施工图设计文件审查专用章
机构名称：东莞市大业施工图审查有限公司
机构类别：一类　认定书编号：19034
业务范围：一类 房屋建筑（含超限高层）工程；市政基础设施（给水、排水、道路、桥梁、隧道、公共交通、风景园林）工程
有效期至：2023年08月01日

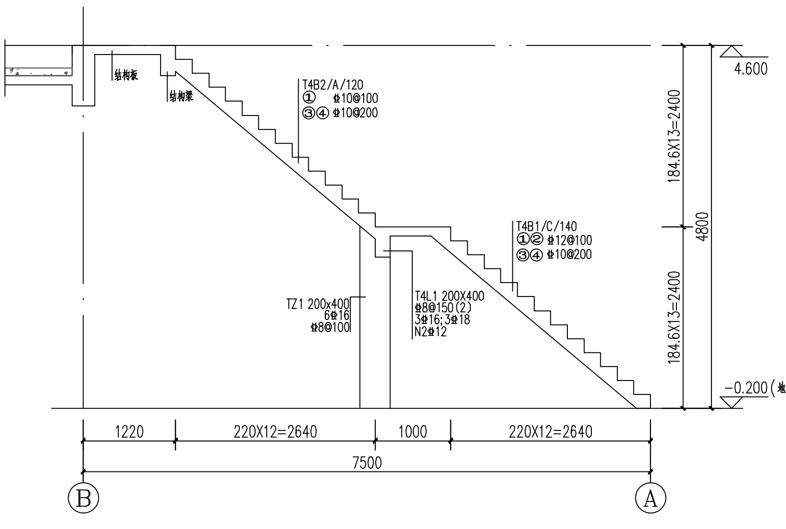
结构板
结构板
T4B2/A/120
① Φ10@100
③④ Φ10@200
4.600
184.6X13=2400
4800
T4B1/C/140
①② Φ12@100
③④ Φ10@200
TZ1 200x400
6Φ16
Φ8@100
T4L1 200x400
Φ8@150(2)
3Φ16;3Φ18
N2Φ12
184.6X13=2400
-0.200 (地坪)
1220
220X12=2640
1000
220X12=2640
7500
B
A

LT4 剖面图 1:50

本图须加盖本公司出图签章，否则一律无效 DRAWING BE INVALID WITHOUT SPECIAL SEAL FROM JX AEDI CO., LTD. COPYRIGHT(C)2014,JXAEDI CO., LTD

个人执业专用章盖章	PRIVATE PATENT SEAL
单位出图专用章盖章	ACADEMIC SPECIAL SEAL

图号 DRAWING NO.	JGS-01-15	比例 SCALE	详图例
审图编号 ARCHIVES NO.			
设计阶段 STATUS	施工图 CONSTRUCTION WORKING	专业 DISCIPLINE	结构 STRUCTURE
图名: DRAWING TITLE	楼梯大样图		

	签名 SIGNATURE	姓名 NAME
审定人 AUTHORIZED FOR ISSUE BY	彭国忠	彭国忠
审核人 FINAL CHECKER	邹志新	邹志新
工程负责人 PROJECT PRINCIPAL	彭国忠	彭国忠
专业负责人 CHIEF ENGINEER	邹志新	邹志新
校对人 APPROVED BY	赖芬芳	赖芬芳
设计人 DESIGNED BY	汪威超	汪威超
制图人 DRAWN BY	汪威超	汪威超

项目名称
ITEM NAME
1号厂房

工程编号
PROJECT NO.
JXG-2022-04

工程名称
PROJECT NAME
常平环保专业基地A1-04地块
电子工业项目

版本 REVISION	出图事由 COMMENTS	出版日期 ISSUE DATE
第一版	供施工图审查	2022.04.25
第二版	深化设计	

合作设计单位
CO-OPERATED WITH

建设单位
CLIENT
东莞市荣津实业投资有限公司

建筑设计单位
ARCHITECTURE DESIGN
建学建筑与工程设计所有限公司
JIANXUE ARCHITECTURE & ENGINEERING DESIGN INS. CO., LTD.
工程设计证书<甲级>编号A111010257
No.A111010257 Class A of Architecture Design P.R.C